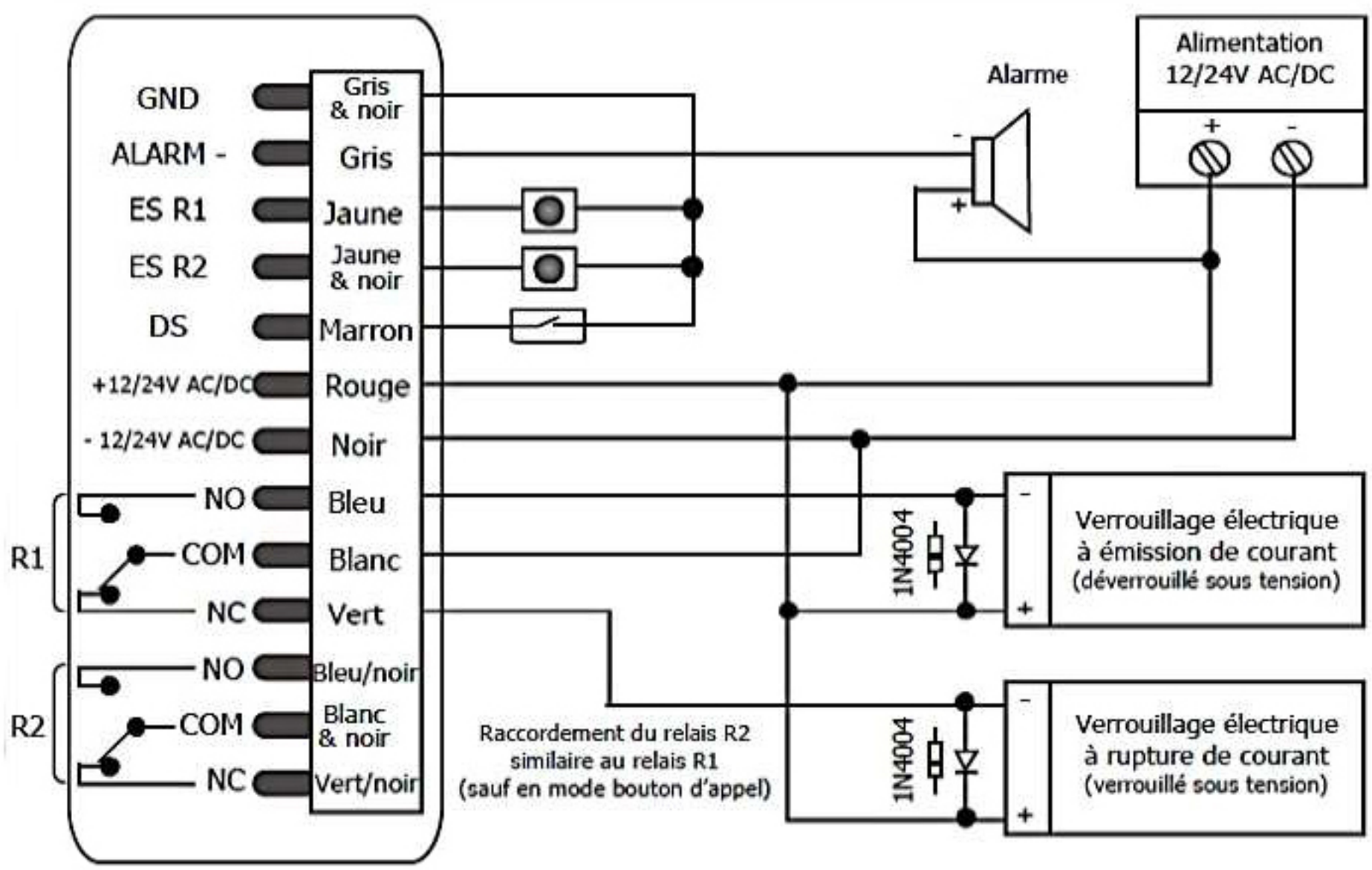Clavier à code W1-EM
2 Relais électriques